ՀԱՏՈՒՅԹ Ե-Ե Մ1:75
(ԹԵՔԱՀԱՐԹԱԿ)

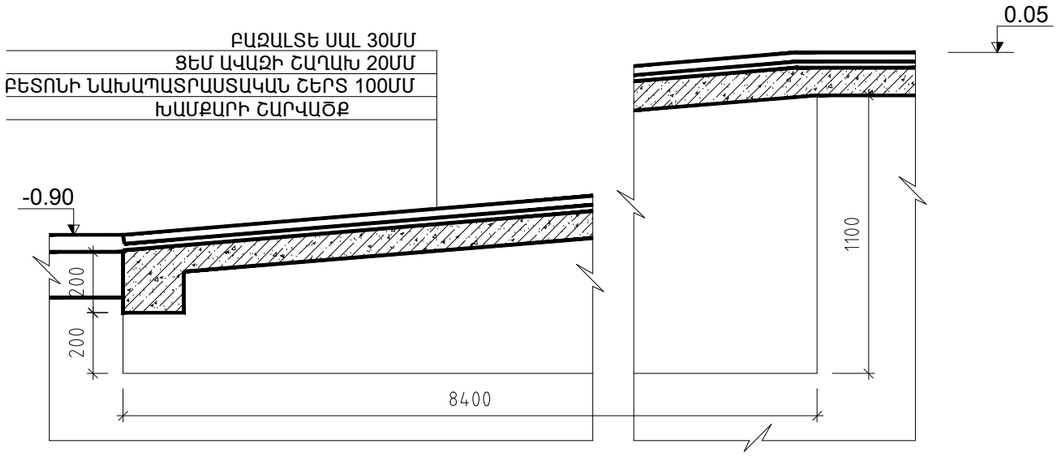

ՀԱՏՈՒՅԹ Դ-Դ Մ1:75

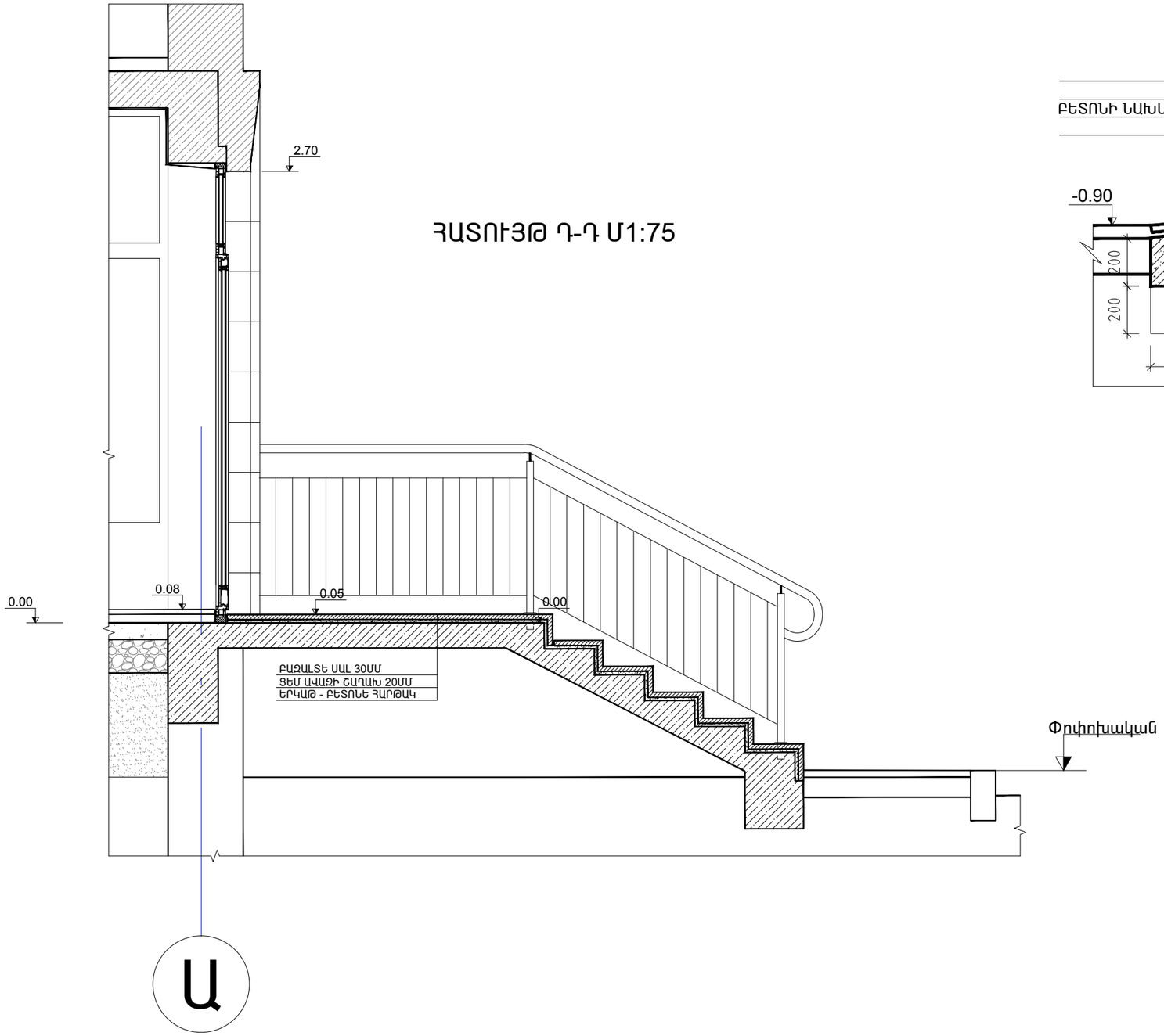

				ՊԱՏՎԵՐ 05-14	ԱԼԲՈՄ 1	ՄԱՍ ճ
ՆԳճ	Մ.ԵՇԻԼԲԱՇՅԱՆ			ՀՀ ՇԻՐԱԿԻ ՄԱՐԶԻ ՎԱՐԴԱՔԱՐԻ 100 ՏԵՂԱՆՈՑ ԴՊՐՈՑԻ ԿԱՌՈՒՑՄԱՆ ԱՇԽԱՏԱՆՔԱՅԻՆ ՆԱԽԱԳԻԾ		
ՆԱԽԱԳԾ	Մ.ԵՇԻԼԲԱՇՅԱՆ					
					ՓՈՒԼ	ԹԵՐԹ	ԹԵՐԹԵՐ
					Ա.Ն.	ճ-12	25
				ՀԱՏՈՒՅԹ Դ-Դ	«ԵՐԱՆԳ» ՍՊԸ	

YERANG LLC Architectural designing and construction